YCM

高速精密模具立式加工機

NFP 66A

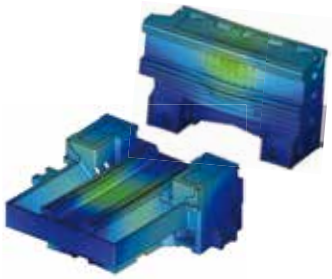

高剛性結構設計

- FEM 結構，應力應變分析，提供最佳動態切削剛性。
- 頭部最小懸伸設計，最佳切削穩定性。
- 底座全行程支撐工作台，得到最佳動態水平。

高性能內藏式主軸

- 低振動與熱隔離減低熱變形影響，提升成品完成度，延長刀具的使用年限。
- 油氣潤滑迅速移除陶瓷滾珠軸承產生的熱量，提昇主軸壽命。
- 主軸轉速最高24,000 rpm。
- 前後斜角滾珠軸承提供主軸加工時的高轉速及高精度及剛性。
- 油氣真空回收，減少空氣汙染，穩定主軸內部溫度。
- 螺旋彈簧拉刀設計主軸動平衡，穩定持久。

高精度軸向運動

- 4百萬pulse/rev高解析Encoder及0.05μm高解析度光學尺實現高精度性能。
- 進給軸採用固定對固定軸承支撐設計，並以剛性連軸器直結驅動，高剛性高伺服響應。

完整熱對策，有效降低熱變位影響、實現完美高精度

- 一體式高剛性門柱，結構對稱設計，有效減少熱變形，確保機器長時間的加工精度。
- 軸套獨立冷卻設計，大幅度降低主軸熱變位。
- 進給軸馬達座、螺帽冷卻，搭配光學尺實現高定位精度及重覆精度。
- 搭載適應性主軸油冷控制系統，達到高穩定性熱變精度。

規格表

	NFP 66A
主軸	
主軸轉速(選擇)	24,000 rpm (40,000 rpm)
主軸功率(選擇)	22.5 kW (7.5 kW)
主軸端孔斜度(選擇)	HSK A63 (HSK E40)
行程	
X 軸行程	660 mm
Y 軸行程	510 mm
Z 軸行程	400 mm
主軸鼻端至工作台距離	150~550 mm
工作台	
工作台尺寸	800 x 510 mm
T型槽尺寸	5 x 18 mm x 100 mm
工作台最大平均負載	500 kg
進給	
快速押送速度 (X/Y/Z)	20 / 20 / 20 m/min.
切削押送速度	1~20,000 mm/min.
自動換刀系統	
刀具數量	24T
最大刀具重量	6 kg
最大刀具尺寸 (無鄰刀)	ø76 x 250 mm
刀具自動交換方式	刀臂式
選刀方式	隨機記憶方式
其他	
空壓源	5.5 kg/cm²
機器重量	8,000 kg

Note: 本公司隨時進行研究改進的工作，因此保有更改設計、規格功能之權利。此型錄中所提供的測試資料是在特定的測試程序和環境條件下完成。在不同的機台設定，與周邊環境的影響下，測試結果與此型錄中所提供的測試資料可能會有所差異。

標準配件

- 工具箱
- 警示燈
- 日光燈
- 環狀噴水
- 噴槍吹屑
- 切削液系統
- X/Y/Z 軸向冷卻系統
- 切削吹屑裝置
- 水平調整及螺絲
- 中央自動潤滑系統
- 容積式軸向潤滑
- 電氣箱熱交換器（熱管式）
- 全密閉式防護板金
- 油水分離機
- 雙螺旋式動力捲屑裝置
- 機械、電氣及操作說明書
- 剛性攻牙
- 地基螺栓
- 光學尺
- 油氣潤滑系統
- 機台清洗噴槍
- 油霧收集裝置
- 安全門
- 控制器：MXP - 200FC
- 主軸油溫控制系統
- 自動斷電系統

選擇配件

- 鐵屑輸送機
- 電氣箱熱交換器（冷媒式）
- 工件測量系統
- 自動刀具長度測量系統
- 第四軸旋轉工作台
- 油霧切削系統
- 自動門
- 大流量冷卻泵浦

外觀尺寸圖

單位: mm

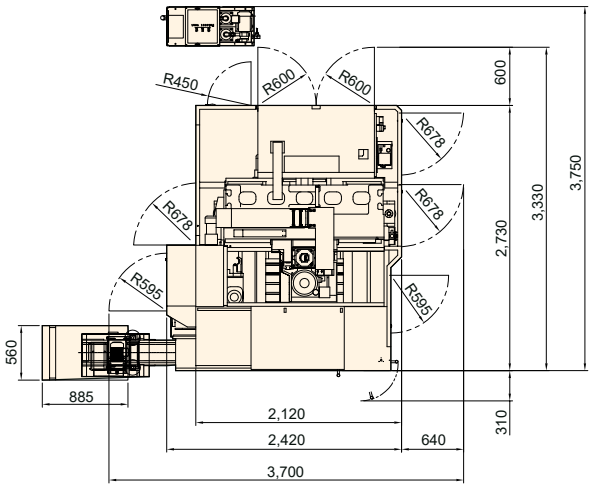

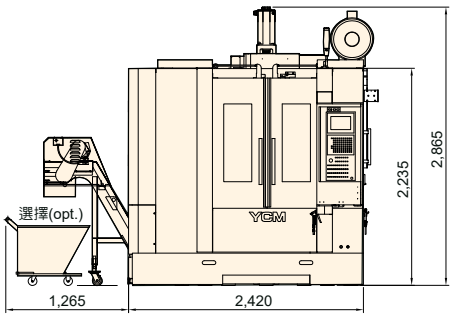

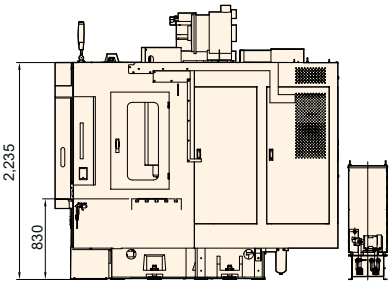

永進機械工業股份有限公司
YEONG CHIN MACHINERY INDUSTRIES CO., LTD.

總公司：42953台中市神岡區和睦路一段888號
Web Page : www.YCMCNC.com Email : sales@YCMCNC.com
TEL : 886-4-2562-3211 服務專線 : 886-4-2561-2965
FAX : 886-4-2562-6479 FAX : 886-4-2561-2966

台北分公司：新北市三重區重新路五段609巷6號6F-8 TEL : 886-2-2999-3199 FAX : 886-2-2999-3178
中壢分公司：桃園市平鎮區和平路172號3F TEL : 886-3-457-3934 FAX : 886-3-428-5891
台南分公司：台南市永康區國光八街129巷13號 TEL : 886-6-205-6277 FAX : 886-6-205-2952
高雄分公司：高雄市左營區政德路755號 TEL : 886-7-341-8276 FAX : 886-7-341-8275

202009-C4-300